Tungaloy
www.tungaloy.com

PPR Premium PRODUCT REPORT

TURNLINE

M Stainless Steel

TUNGHEAVYGROOVE

Heavy INDUSTRY

提高阀门端面槽加工的切屑控制和生产效率

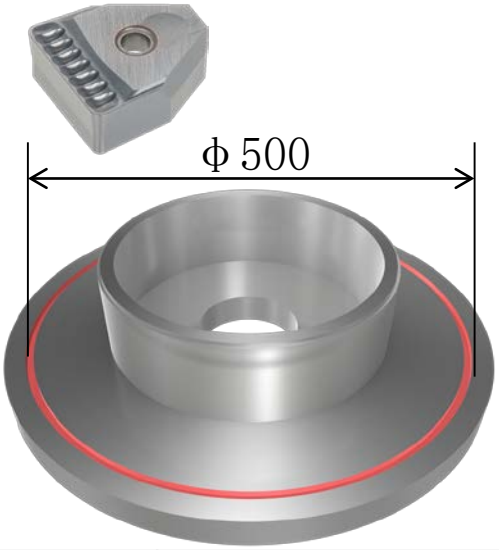

零件	阀门
材料	X2CrNiMo17-12-2 /JIS:SUS316L
应用	切端面槽
机床	车床

优 点

其它品牌的刀片产生长而连续的切屑会缠绕在刀杆上，降低生产效率。
TungHeavyGroove 凭借PSGM型断屑槽高效的碎屑避免了缠屑的问题。
刀具锁紧设计不会阻碍切屑流，提高了排屑。结果实现更高的切削参数和180%的生产效率。

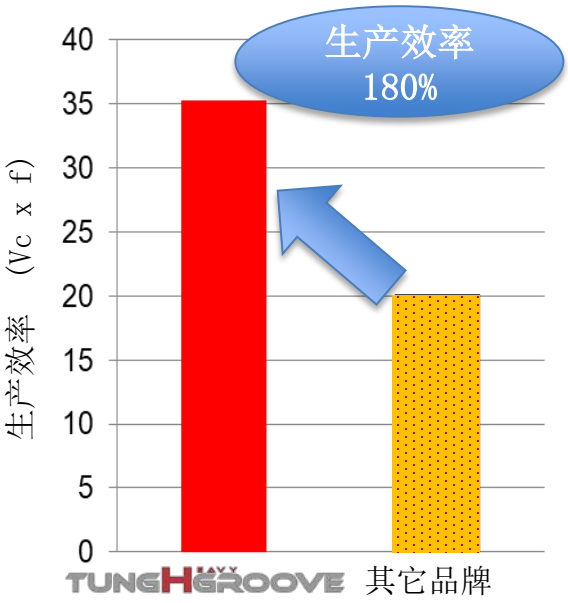

		TUNGHEAVYGROOVE	其它品牌
刀具	刀杆	FPGR3232P-10T36	25mm 方柄
	刀片（宽度）	PSGM10-08（10mm）	2刀尖刀片（8mm）
	材质	AH725	CVD (P25)
切削参数	切削速度 Vc(m/min)	88	67
	进给速度：f (mm/rev)	0.4	0.3
	冷却方式	外冷	←
	刀具寿命 (pcs/edge)	4	2